Aksesuar - manyetik sensörler
Mıknatıs M 2580-Niro Extreme
Sipariş no.: 1189177 (eski sipariş No.: 05.00.8228)

Ürün özellikleri

- -40 °C ile +140 °C'ye kadar isiya dayanikli
- Yüksek koruma sinifi IP68
- Paslanmaz çelik mahfaza
- Mıknatıs: AlNiCo 500
- Yandan kullanim
- 30 mm'ye kadar kumanda mesafesi

Ebatlar

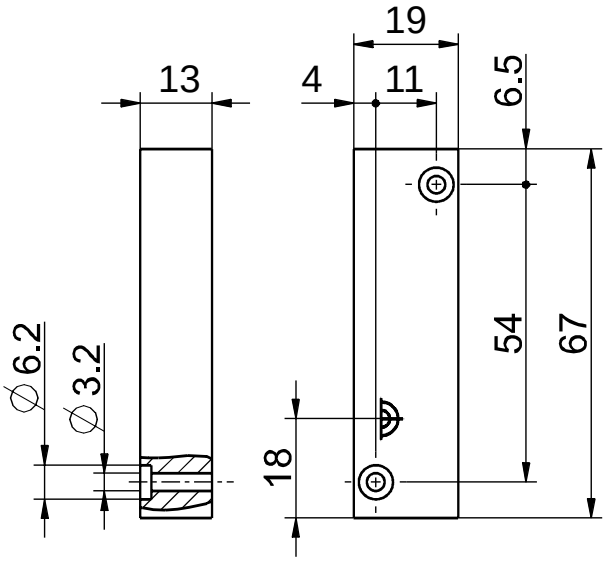

Eksenel kayma

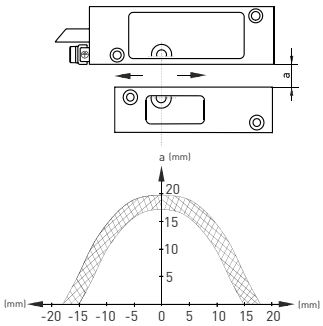

Hate ve teknik değişiklikler saklıdır.